Télécom Behnke

Adaptateur GSM

Instructions

Version 1.0

Remarques importantes

Remarques importantes à prendre en compte !

1. L'installation et la maintenance des téléphones Behnke et de leurs accessoires doivent impérativement être confiés à un professionnel qui devra respecter les normes de sécurité correspondantes.
2. Avant d'effectuer des travaux d'entretien ou de réparation, toujours débrancher les appareils du réseau de distribution électrique (bloc d'alimentation) et du réseau.
3. Prenez en compte l'annexe « Informations juridiques » !

CONTACTEZ-NOUS !

- Si vous avez besoin d'un téléphone spécifique ou personnalisé ...
- Si vous avez une demande particulière ...
- Si vous avez besoin de conseil pour solutionner un problème de communication ...

... nous sommes toujours à votre disposition.

TELEPHONE : 03 87 84 99 50

Sommaire

1. INTRODUCTION **4**

2. DEMARRAGE RAPIDE **5**

3. INSTRUCTIONS DETAILLEES **7**

3.1 LA CARTE SIM 7
3.2. RACCORDEMENT 8
3.3. PREMIERE MISE EN FONCTION 9
3.4. MISE EN FONCTION ULTERIEURE 9

4. INDICATIONS **10**

4.1. INDICATION D'ETAT 10
4.2. INDICATION DE L'INTENSITE DU SIGNAL D'ANTENNE 11

5. DONNEES TECHNIQUES **12**

6. INFORMATIONS JURIDIQUES **15**

1. Introduction

L’adaptateur GSM permet le raccordement d’un téléphone Behnke analogique au réseau GSM.

L’adaptateur GSM nécessite le raccordement d’un bloc d’alimentation Behnke et il met à disposition une ligne téléphonique analogique (27 mA / 24 V) pour le raccordement d’un téléphone Behnke analogique.

Le raccordement d’un téléphone Behnke à un adaptateur GSM est comme le raccordement à une ligne téléphonique analogique principale. Le téléphone Behnke peut décrocher et directement composer le numéro téléphone souhaité. En cas d’un appel entrant, l’adaptateur va renvoyer cet appel vers le téléphone Behnke.

2. Démarrage rapide

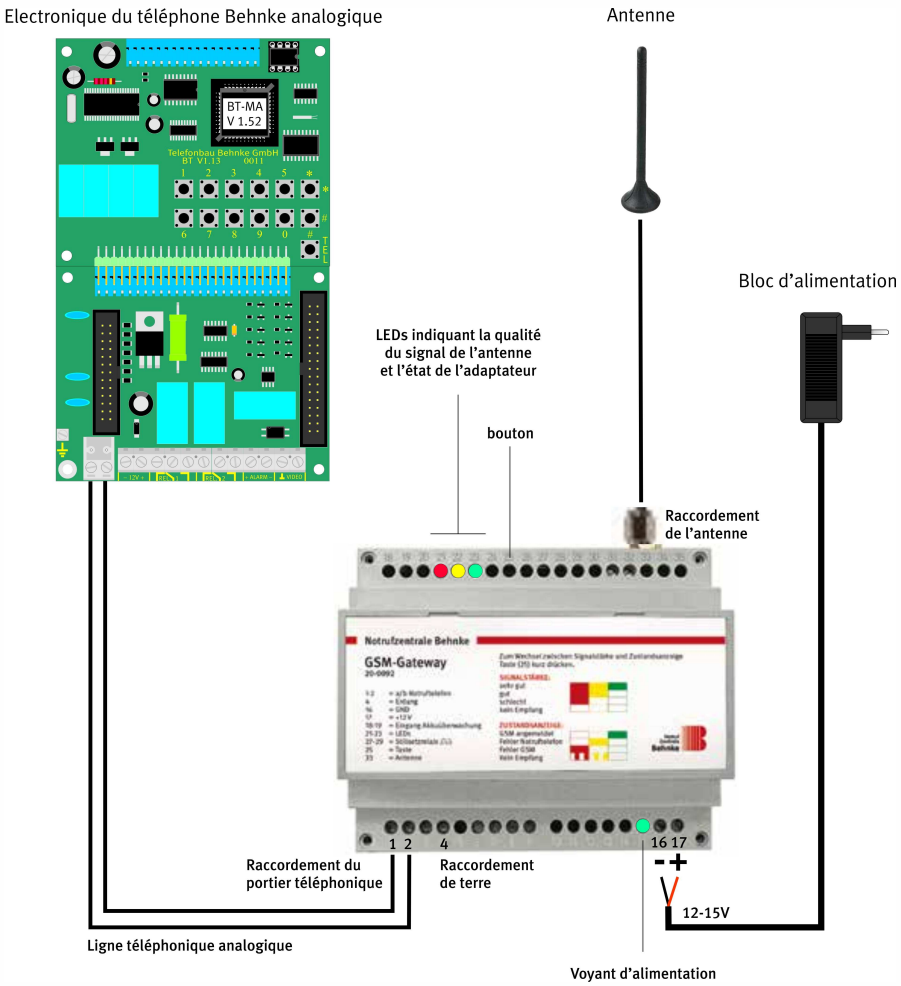

Démarrage rapide

- Insérer la carte SIM (Le code PIN de la carte PIN doit être désactivé)
- Raccorder la ligne téléphonique du téléphone Behnke aux contacts 1 et 2
- Raccorder l'antenne (connecteur SMA)
- Raccorder le bloc d'alimentation Behnke aux contacts 16 (-) et 17 (+)

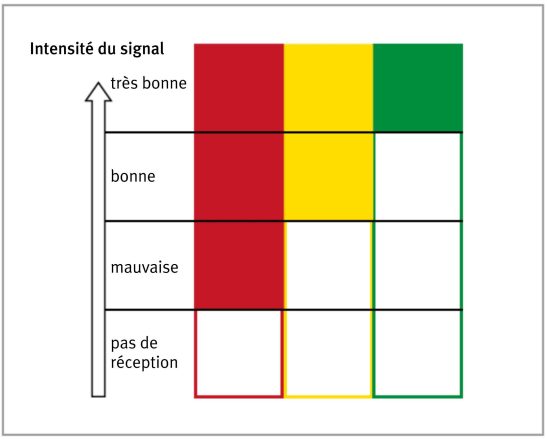

- Ajuster la position de l'antenne : au moins 2 leds (position 21-23) doivent être allumées
- Appuyer sur le bouton (position 25) pendant 3 secondes
- Les 3 leds indiquent maintenant l'état de l'adaptateur
- L'adaptateur va tester automatiquement le téléphone Behnke, ensuite il est prêt à fonctionner.

3. Instructions détaillées

3.1 La carte SIM

Enlevez le couvercle du boîtier montage sur rail. Insérez la carte SIM dans le support SIM selon les illustrations suivantes. Refermez le couvercle.

Attention : Le code PIN de la carte SIM doit être désactivé !

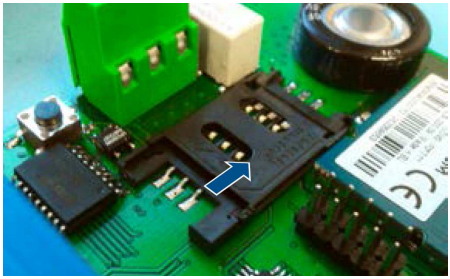

Poussez la fermeture du support SIM vers les charnières afin de l'ouvrir. Ouvrez la fermeture du support SIM.

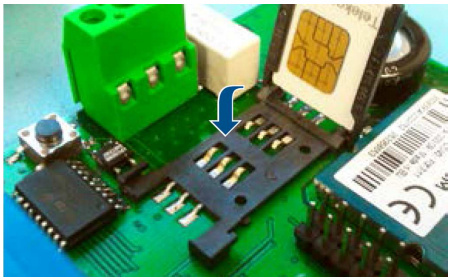

Insérez la carte SIM de manière à ce que les contacts métalliques de la carte SIM soient orientés vers le bas et que le coin coupé de la carte SIM soit orienté vers le haut.

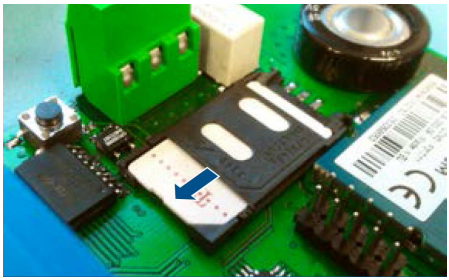

Fermez la fermeture du support SIM de manière à ce qu'il tienne la carte SIM à plat. Ecartez la fermeture des charnières en poussant afin de l'enclencher.

3.2. Raccordement

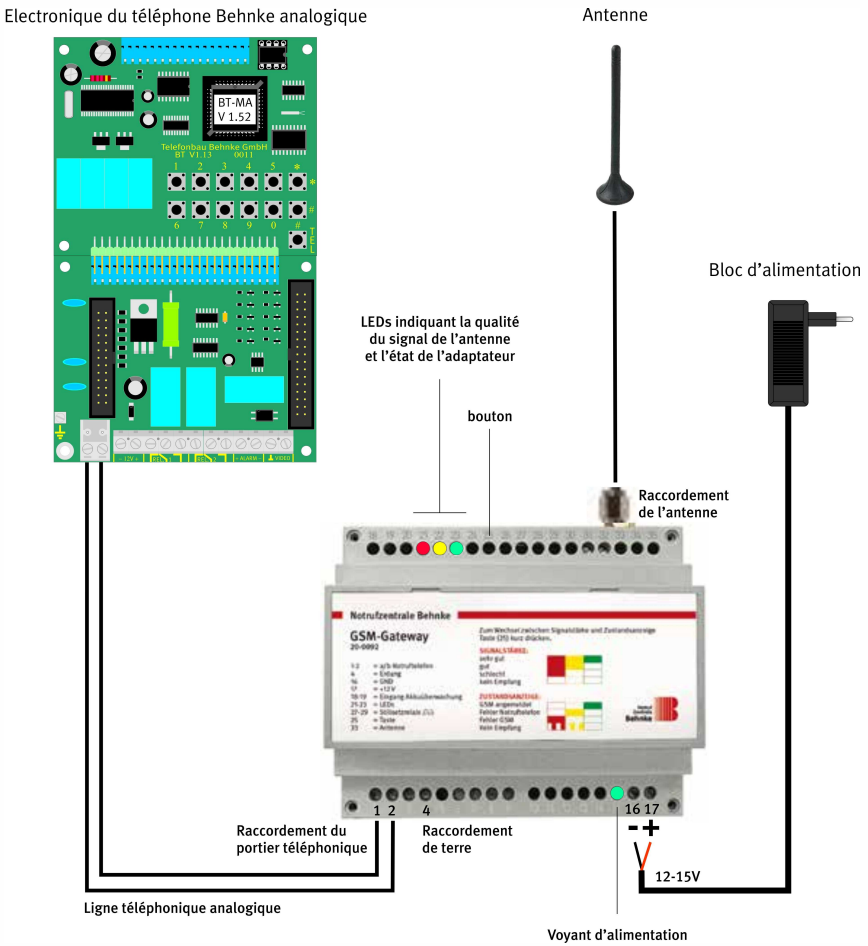

- Raccorder la ligne téléphonique du téléphone Behnke aux contacts 1 et 2
- Raccorder l'antenne au connecteur SMA (position 33)
- Raccorder le bloc d'alimentation Behnke aux contacts 16 (-) et 17 (+). Le voyant vert (position 15) s'allume.

3.3. Première mise en fonction

Après le raccordement de l'alimentation, l'adaptateur GSM démarre en mode d'ajustement d'antenne et il commence avec un test du téléphone Behnke raccordé.

Mode d'ajustement d'antenne

Après environ 30 secondes, les 3 leds (position 21/22/23) indiquent l'intensité du signal du réseau GSM. Positionnez l'antenne dans un endroit où l'intensité du signal est importante. **Indication : Attendez un peu après un changement de position pour que l'adaptateur GSM puisse déterminer l'intensité du signal correctement.**

Appuyez et tenez le bouton (position 25) pendant 3 secondes pour terminer l'ajustement d'antenne.

L'adaptateur bascule en mode d'indication d'état.

3.4. Mise en fonction ultérieure

En cas de rupture d'alimentation, l'adaptateur GSM est de nouveau prêt à fonctionner environ 20 secondes après le rétablissement de l'alimentation. Il se retrouve en mode d'indication d'état et il démarre le test du téléphone Behnke raccordé.
Si vous souhaitez redémarrer l'adaptateur GSM en mode d'ajustement d'antenne, ce sera possible par la procédure suivante :

- appuyez sur le bouton (position 25) pendant 10 secondes
- les leds s'allument en boucle
- débranchez et rebranchez l'alimentation
- l'adaptateur démarre en mode d'ajustement d'antenne

4. Indications

4.1. Indication d'état

Les leds (position 21/22/23) indiquent l'état de l'adaptateur GSM.

GSM connecté		led verte allumée en permanence
GSM cherche le réseau		led verte s'allume 2x brièvement
GSM en conversation		led verte s'éteint 2x brièvement
Erreur téléphone Behnke		led jaune allumée en permanence
Erreur GSM		led rouge allumée en permanence
Pas de réception		la led rouge et la led jaune clignotent simultanément
prêt pour mise en fonction en mode d'ajustement d'antenne		les 3 leds s'allument en boucle

4.2. Indication de l'intensité du signal d'antenne

Les leds (position 21/22/23) peuvent également indiquer l'intensité du signal GSM. Par un appui sur le bouton (position 25) vous pouvez activer cette indication. Si vous appuyez sur le bouton brièvement, l'adaptateur va indiquer l'intensité du signal pendant 10 secondes. Si appuyez sur le bouton pendant 10 secondes, il va indiquer l'intensité du signal pendant 5 minutes.

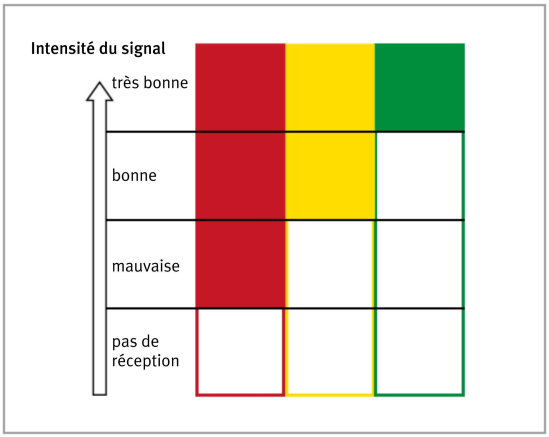

5. Données techniques

Alimentation électrique	12V= (9V bis 18V), min 4 W, max 1,25 A
Puissance absorbée	600 mW, max 3 W
Courant de ligne	27 mA
Tension de sonnerie	33 V~, ca. 50 Hz
Son d'occupation	425 Hz, 480ms/480ms tonalité/pause
Raccordement d'antenne	SMA

Module GSM

Bandes de fréquence	GSM850, EGSM900, DCS1800, PCS 1900
Codecs supportés	Half Rate, Full Rate, Enhanced Full Rate, Adaptive Multi Rate
Puissance de transmission	Class 4 (2W) pour GSM 850 / EGSM 900 Class 1 (1W) pour DCS 1800 / PCS 1900
99/05/EC	« Directive of the European Parliament and of the council of 9 March 1999 on radio equipment and telecommunications terminal equipment and the mutual recognition of their conformity », in short referred to as R&TTE Directive 1999/5/EC
2004/108/EC	Directive on electromagnetic compatibility
2006/95/EC	« Directive on electrical equipment designed for use within certain voltage limits » (Low Voltage Directive)
2002/95/EC	RoHS Directive
95/94/EC	Automotive EMC Directive
FCC part 2	Frequency allocations and radio treaty matters
FCC part 15	Radio frequency devices subpart B – Unintentional Radiators
FCC part 22	Public mobile services subpart H – Cellular Radio Telephone Service
FCC part 24	Personal Communications Services, PCS (Narrow band PCS 901-902, 930-931, 940-941 MHz. Broadband PCS 1850-1990 MHz)
3GPP TS 51.010-1	« Digital cellular telecommunications system (Phase2); Mobile Station (MS) conformance specification »

Données techniques

ETSI EN 301 511	« Candidate Harmonized European Standard (Telecommunications series) Global System for Mobile communications (GSM); Harmonized standard for mobile stations in the GSM 900 and DCS 1800 bands covering essential requirements under article 3.2 of the R&TTE directive (1999/5/EC) (GSM 13.11 version 7.0.1 Release 1998) »
GCF-CC ver 3.28.0	Global Certification Forum - Certification Criteria
PTCRB ver 3.13.0	PCS Type Certification Review Board
ETSI EN 301 489-7	« Candidate Harmonized European Standard (Telecommunications series) Electro Magnetic Compatibility and Radio spectrum Matters (ERM); Electro Magnetic Compatibility (EMC) standard for radio equipment and services; Part 7: Specific conditions for mobile and portable radio and ancillary equipment of digital cellular radio telecommunications systems (GSM and DCS) »
EN 60 950	Safety of information technology equipment
IEC 60068	Environmental testing
ISO 16750	Road Vehicles – Environmental conditions and testing for electrical and electronic equipment. ISO 16750 is used as a guide line to qualify the HiLo module.

6. Informations juridiques

1. Nous nous réservons le droit de modifier nos produits pour suivre le progrès technique. En conséquence, il se peut que le design des composants livrés ne soit pas exactement conforme aux illustrations de la présente publication.
2. Toute reproduction ou reprise, même partielle, des textes, illustrations et photos de ces instructions condensées est interdite sans notre autorisation écrite préalable, et ce, quel que soit le média utilisé (support papier, CDROM ou Internet). Cette documentation est, en outre, protégée par les droits d'auteur.
3. Nous déclinons toute responsabilité quant à d'éventuelles erreurs d'impression. Cela vaut également pour les données techniques, graphiques et schémas techniques.

Informations relatives à la loi sur la responsabilité du fait des produits :

1. Tous les produits de notre gamme doivent être utilisés conformément à leur destination. En cas de doutes, il est impératif de demander conseil à un professionnel ou à notre service SAV (voir la section Hotline).
2. Débrancher tous les appareils sous tension (et plus particulièrement en cas d'alimentation secteur 230 V !) avant de les ouvrir ou de raccorder des câbles.
3. Les endommagements dus à une manipulation incorrecte, des modifications ou une utilisation non conforme de nos produits sont exclus de la garantie, ainsi que les dégâts causés par un stockage inapproprié ou toute autre influence extérieure.
4. Lors de la manipulation de la tension secteur 230 V ou de l'utilisation d'appareils branchés sur le secteur ou fonctionnant sur batterie, les directives en vigueur doivent impérativement être respectées (compatibilité électromagnétique, directive « basse tension », etc.). Les travaux correspondants doivent uniquement être confiés à un professionnel connaissant les risques qui y sont liés.
5. Nos produits sont conformes à toutes les directives techniques en vigueur, allemandes et européennes, ainsi qu'aux lois sur la télécommunication.

Compatibilité électromagnétique Directive « basse tension »

Nos produits satisfont naturellement aux directives CE en vigueur dans les pays de la Communauté européenne, telles que 2004/108/EG (compatibilité électromagnétique) et 73/23/EWG (directive basse tension) modifiée par 93/68/EWG

Version 1.0 - Décembre 2014

Télécom Behnke S.A.R.L.
1, Avenue Saint Rémy
57600 FORBACH
France

Infoligne : 03 87 84 99 50
Hotline SAV : 03 87 84 99 55
Télécopie : 03 87 84 99 59
Courrier électronique : info@behnke-online.fr
www.behnke-online.fr

Sous réserve d'erreur ou de modification.